Sépara. graisses EasyClean ground NS 7, Direct, 925-1215 mm, D, à gauche

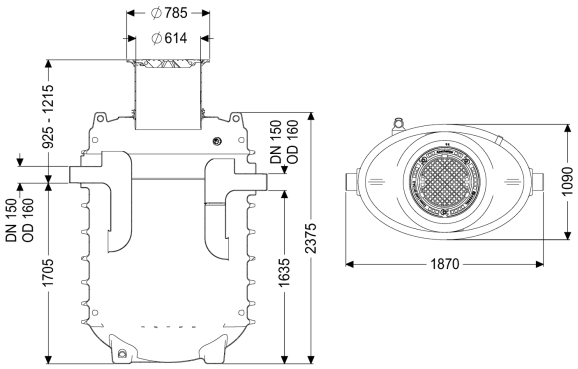

Informations sur l'article

Numéro d'article: 95070-120D-DL
GTIN: 4026092101063
Groupe de remise: 60

Avantages

- Élimination propre et sans odeur
- Lieu d'élimination défini
- Vidange complète du séparateur

Description

Le séparateur pour eaux grasses est adapté à une pose enterrée et la cuve est dépourvue de tout élément métallique. La cuve en composite (PE) résistante dans le temps est équipée d'un débourbeur intégré et d'une zone inférieure concave assurant une évacuation rapide. L'accès pour les travaux de vidange et d'entretien s'effectue via une ouverture de maintenance. Une canne d'aspiration directe est disponible pour la vidange manuelle. Prévoir sur site une dalle de répartition de la charge pour la classe de charge D. Les plans d'armature font partie des manuels d'installation et sont disponibles auprès de KESSEL. La cuve dispose d'une étanchéité aux eaux souterraines jusqu'au bord supérieur du terrain. Matériau PE garanti 20 ans

Modèle	
Remarque concernant la profondeur de pose:	Pose enterrée à une profondeur hors gel de 1200 mm
Sens de l'écoulement:	à gauche
Variante d'évacuation:	Direct
Taille nominale (NS):	7,00
Dispositif d'évacuation:	Tuyau d'évacuation
Débourbage:	manuel
Capacité de charge (DIN 19901):	E4
Caractéristiques générales	
Matériau:	PE

Norme:	EN 1825, DIN 4040-100
Type d'installation:	pose enterrée
État à la livraison:	Prêt au raccordement (raccordement des pièces de jonction à prévoir sur site)

Dimensions	
Poids net:	310 kg
Poids brut:	310 kg
Diamètre:	648 mm
Profondeur de pose:	925 - 1215 mm
Longueur:	1870 mm
Largeur:	1090 mm
Hauteur:	2375 mm
Dimensions d'emballage, longueur:	3000 mm
Dimensions d'emballage, largeur:	2900 mm
Dimensions d'emballage, hauteur:	1240 mm

Cuve/corps de base	
Distance entre le tuyau de sortie et le fond de la cuve:	1635 mm
Distance entre le tuyau d'arrivée et le fond de la cuve:	1705 mm
Diamètre nominal de la sortie (DN):	150 mm
Diamètre nominal de l'arrivée (DA):	160 mm
Diamètre nominal de l'arrivée (DN):	150 mm
Raccordement tuyaux d'arrivée et de sortie:	Tuyaux en PE-HD selon DIN 19537, tuyaux en PVC et de moulage en fonte selon DIN 19534, PP ou AS
Largeur hors tout de l'accès (LW):	600 mm

Caractéristiques fonctionnelles	
Type de couvercle:	Couvercle
Matériau du couvercle de recouvrement:	Fonte grise
Couleur du couvercle:	noir
Verrouillage:	Lock & Lift
Classe de charge:	D 400 (EN 124)
Étanchéité:	anti-odeur et étanche à l'eau

Contenance d'eaux usées	
Contenu du séparateur:	930 l
Épaisseur de la couche de graisse maximale:	270 mm
Volume total:	1630 l
Contenance du débourbeur:	700 l
Volume maxi de graisse:	280 l