Séparateur graisse EasyClean free NS 30, Auto Mix & Pump

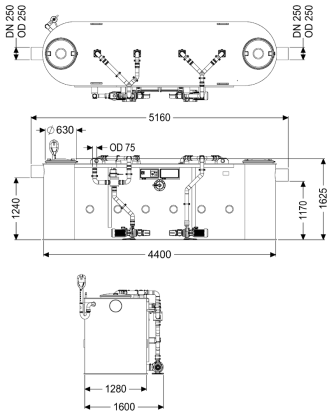

Informations sur l'article

Numéro d'article: 93030-06-PVS
GTIN: 4026092103234
Groupe de remise: 60

Avantages

- Vidange et nettoyage propres et sans odeurs
- Personnalisation possible via le gestionnaire
- Vidange et nettoyage propres et sans odeurs

Description

Le séparateur pour eaux grasses est adapté à une pose libre à l'abri du gel et la cuve est dépourvu de tout élément métallique. La cuve en composite (PE) résistante dans le temps est équipée d'un débourbeur intégré et de pans inclinés dans le fond de la cuve assurant une évacuation rapide. Deux couvercles hermétiques aux odeurs à fermetures à clip rapide facilitent l'accès pour les travaux de vidange et d'entretien. Le système Schredder-Mix innovant à broyage intégré se charge de l'homogénéisation et du brassage du contenu de la cuve. Le nettoyage et la vidange se fait sans odeurs via une pompe externe, équipée d'une vanne deux voies et d'un servomoteur, qu'il est possible d'isolé de la cuve via un dispositif d'arrêt. Le déroulement entièrement automatique du programme est commandé par un gestionnaire convivial équipé d'un écran à plusieurs lignes et intégrable dans les équipements de gestion du bâtiment via un contact sec. Une commande déportée disponible en option permet de démarrer le nettoyage et la vidange à distance. Grâce au programme de vidange personnalisable avec fonction de sélection rapide, le processus de vidange peut être adapté aux conditions locales en fonction des besoins. Un rinçage entièrement automatisé des conduites d'eau potable assure le respect des règles d'hygiène liées à l'eau potable. Matériau PE garantit 20 ans.

Modèle	
Dispositif d'arrêt:	oui
Variante d'évacuation:	Auto Mix & Pump
Système Schredder-Mix:	oui
Fenêtre d'inspection:	oui
Taille nominale (NS):	30

SonicControl:	non
Dispositif d'évacuation:	Pompe d'évacuation
Dispositif de remplissage selon DIN 1988:	oui
Débourbage:	Système d'évacuation et de nettoyage automatique
Alimentation en eau:	2 valves solénoïdes d'1"
Capacité de charge (DIN 19901):	F3

Caractéristiques générales

Matériau:	PE
Norme:	EN 1825
Type d'installation:	pose hors sol à l'abri du gel
État à la livraison:	Prêt au raccordement (raccordement des composants électriques et pièces de jonction à prévoir sur site
Détail de livraison:	Couplage Storz-B R 2-1/2" pour véhicule de pompage et de vidange

Dimensions

Poids net:	700 kg
Poids brut:	700 kg
Diamètre:	630 mm
Surface de pose, longueur:	5160 mm
Surface de pose, largeur:	1600 mm
Hauteur de pose:	1625 mm
Dimensions du conditionnement, longueur:	5160 mm
Dimensions du conditionnement, largeur:	1280 mm
Dimensions du conditionnement, hauteur:	1625 mm
Longueur:	5160 mm
Largeur:	1600 mm
Hauteur:	1625 mm
Dimensions d'emballage, longueur:	5160 mm
Dimensions d'emballage, largeur:	1600 mm
Dimensions d'emballage, hauteur:	1625 mm

Cuve/corps de base

Pression nominale (PN):	10
Diamètre nominal de refoulement (DN):	65
Diamètre extérieur (DA) de refoulement:	75 mm
Distance entre le tuyau de sortie et le fond de la cuve:	1170 mm
Distance entre le tuyau d'arrivée et le fond de la cuve:	1240 mm
Diamètre extérieur de la sortie (DA):	250 mm
Diamètre nominal de la sortie (DN):	250 mm
Diamètre nominal de l'arrivée (DA):	250 mm
Diamètre nominal de l'arrivée (DN):	250 mm
Raccordement tuyaux d'arrivée et de sortie:	Tuyaux en PE-HD selon DIN 19537, tuyaux HT selon DIN 19560, PP ou AS

Caractéristiques fonctionnelles

Type de couvercle:	Couvercle
Matériau du couvercle de recouvrement:	Composite
Couleur du couvercle:	noir
Verrouillage:	Fermeture à clip rapide
Étanchéité:	anti-odeur

Contenance d'eaux usées	
Contenu du séparateur:	2250 l
Volume total:	5250 l
Contenance du débourbeur:	3000 l
Volume maxi de graisse:	1200 l

Aide à l'installation	
Pompe:	SPF 300 KE 2.0
Nombre de pompes:	2
Poids, pompe:	44 kg
Type de raccord:	Raccordement direct
Classe de protection:	I
Classe d'isolation:	F
Facteur de puissance Cos phi:	0,87
Catégorie de protection de la pompe:	IP 55
Surveillance de la température:	intégré
Température maximale du fluide refoulé (refoulement ininterrompu):	40 °C
Capacité de refoulement maxi:	60 m³/h
Hauteur de relevage maxi:	17 m
Régime:	2850 U/min
Puissance P1:	3,6 kW
Puissance P2:	3 kW
Mode de fonctionnement:	S2 – 30 min
Type de câble d'alimentation de la pompe:	H07RN-F 7G, 1,5 mm²
Type de rotor:	Rotor radial avec hachoir
Longueur du câble d'alimentation de la pompe:	5 m
Courant nominal:	6,2 A

Commande	
Gestionnaire:	oui
Disjoncteur du moteur:	oui
Fusible requis (RCD):	30 mA
Type de protection du gestionnaire:	IP 54
Fréquence du réseau:	50 Hz
Tension de service:	400 V
Type de raccord:	Raccordement direct
Contact sec:	oui
Interface GSM:	non
Port USB:	oui
Fonction journal:	oui
Écran d'affichage à plusieurs lignes:	oui
Pile de sauvegarde:	non
Système d'autodiagnostic (SDS):	oui

Fusible requis (gestionnaire):	Fusible via le gestionnaire 400 V