Séparateur graisse EasyClean free NS 20, Direct

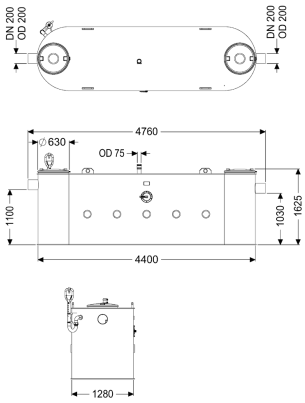

Informations sur l'article

Numéro d'article: 93020-06-D
GTIN: 4026092103074
Groupe de remise: 60

Avantages

- Fonctionnement ne nécessitant qu'un minimum d'entretien
- Réduction des odeurs dues à la vidange de la cuve fermée

Description

Le séparateur pour eaux grasses est adapté à une pose libre à l'abri du gel et la cuve est dépourvu de tout élément métallique. La cuve en composite (PE) résistante dans le temps est équipée d'un débourbeur intégré et d'une zone inférieure conique assurant une évacuation rapide. Deux couvercles hermétiques aux odeurs à fermetures à clip rapide facilitent l'accès pour les travaux de vidange et d'entretien. Pour limiter les odeurs lors de la vidange manuelle, une canne d'aspiration directe montée d'usine est disponible. Après la vidange, il ne reste plus qu'un volume résiduel de boue de 3 litres maximum dans la cuve. Matériau PE garantit 20 ans.

Modèle	
Variante d'évacuation:	Direct
Système Schredder-Mix:	non
Fenêtre d'inspection:	non
Taille nominale (NS):	20
SonicControl:	non
Dispositif de remplissage selon DIN 1988:	non
Débourbage:	manuel
Capacité de charge (DIN 19901):	F3
Caractéristiques générales	
Matériau:	PE
Norme:	EN 1825
Type d'installation:	pose hors sol à l'abri du gel

État à la livraison:	Prêt au raccordement (raccordement des pièces de jonction à prévoir sur site)
Détail de livraison:	Couplage Storz-B R 2-1/2" pour véhicule de pompage et de vidange

Dimensions	
Poids net:	470 kg
Poids brut:	470 kg
Surface de pose, longueur:	4760 mm
Surface de pose, largeur:	1280 mm
Hauteur de pose:	1625 mm
Dimensions du conditionnement, longueur:	4760 mm
Dimensions du conditionnement, largeur:	1280 mm
Dimensions du conditionnement, hauteur:	1625 mm
Longueur:	4760 mm
Largeur:	1600 mm
Hauteur:	1625 mm
Dimensions d'emballage, longueur:	4760 mm
Dimensions d'emballage, largeur:	1280 mm
Dimensions d'emballage, hauteur:	1625 mm

Cuve/corps de base	
Pression nominale (PN):	10
Diamètre nominal de refoulement (DN):	65
Diamètre extérieur (DA) de refoulement:	75 mm
Distance entre le tuyau de sortie et le fond de la cuve:	1030 mm
Distance entre le tuyau d'arrivée et le fond de la cuve:	1100 mm
Diamètre extérieur de la sortie (DA):	200 mm
Diamètre nominal de la sortie (DN):	200 mm
Diamètre nominal de l'arrivée (DA):	200 mm
Diamètre nominal de l'arrivée (DN):	200 mm
Raccordement tuyaux d'arrivée et de sortie:	Tuyaux en PE-HD selon DIN 19537, tuyaux HT selon DIN 19560, PP ou AS

Caractéristiques fonctionnelles	
Type de couvercle:	Couvercle
Matériau du couvercle de recouvrement:	Composite
Couleur du couvercle:	noir
Verrouillage:	Fermeture à clip rapide
Étanchéité:	anti-odeur

Contenance d'eaux usées	
Contenu du séparateur:	2230 l
Volume total:	4230 l
Contenance du débourbeur:	2000 l
Volume maxi de graisse:	800 l

Commande

Gestionnaire:	non