Séparateur graisses EasyClean NS 20, Standard, à gauche

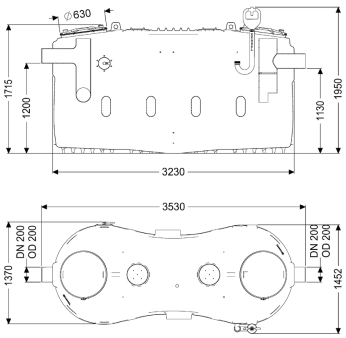

Informations sur l'article

Numéro d'article: 93020-01-L
GTIN: 4026092105252
Groupe de remise: 60

Avantages

- Evolution possible jusqu'au modèle Auto Mix & Pump
- Fonctionnement ne nécessitant qu'un minimum d'entretien

Description

Le séparateur pour eaux grasses est adapté à une pose libre à l'abri du gel et la cuve est dépourvu de tout élément métallique. La cuve en composite (PE) résistante dans le temps est équipée d'un débourbeur intégré et d'une zone inférieure conique assurant une évacuation rapide. Deux couvercles hermétiques aux odeurs à fermetures à clip rapide facilitent l'accès pour les travaux de vidange et d'entretien. La vidange manuelle se fait avec le couvercle ouvert. Matériau PE garantit 20 ans.

Modèle	
Sens de l'écoulement:	à gauche
Variante d'évacuation:	Standard
Système Schredder-Mix:	non
Fenêtre d'inspection:	oui
Taille nominale (NS):	20
SonicControl:	non
Dispositif de remplissage selon DIN 1988:	oui
Débourbage:	manuel avec tuyau d'aspiration
Caractéristiques générales	
Type d'installation:	pose hors sol à l'abri du gel
État à la livraison:	Prêt au raccordement (raccordement des pièces de jonction à prévoir sur site)

Dimensions

Poids net:	355 kg
Poids brut:	430 kg
Surface de pose, longueur:	3530 mm
Surface de pose, largeur:	1730 mm
Hauteur de pose:	1950 mm
Dimensions du conditionnement, longueur:	3530 mm
Dimensions du conditionnement, largeur:	1490 mm
Dimensions du conditionnement, hauteur:	1950 mm
Dimensions d'emballage, longueur:	3530 mm
Dimensions d'emballage, largeur:	1490 mm
Dimensions d'emballage, hauteur:	2085 mm

Cuve/corps de base

Distance entre le tuyau de sortie et le fond de la cuve:	1130 mm
Distance entre le tuyau d'arrivée et le fond de la cuve:	1200 mm
Diamètre extérieur de la sortie (DA):	200 mm
Diamètre nominal de la sortie (DN):	200 mm
Diamètre nominal de l'arrivée (DA):	200 mm
Diamètre nominal de l'arrivée (DN):	200 mm

Caractéristiques fonctionnelles

Type de couvercle:	Couvercle
Matériau du couvercle de recouvrement:	Composite
Couleur du couvercle:	violet
Étanchéité:	anti-odeur

Contenance d'eaux usées

Contenu du séparateur:	1730 l
Épaisseur de la couche de graisse maximale:	235 mm
Volume total:	3730 l
Contenance du débourbeur:	2000 l
Volume maxi de graisse:	800 l