Sépara. graisses EasyClean ground NS 10, Auto Mix, 975-1165 mm, D

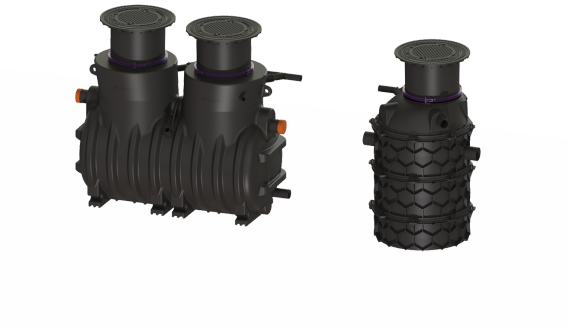

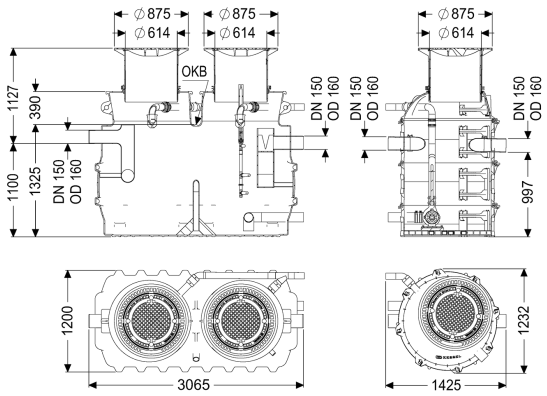

Informations sur l'article

Numéro d'article: 93010/120D-DSP-TS
GTIN:
Groupe de remise: 60

Avantages

- Dispositif de rinçage programmé
- Personnalisation possible via le gestionnaire
- Fonctionnement ne nécessitant qu'un minimum d'entretien

Description

Sous réserve de modifications techniques.

Le séparateur pour eaux grasses est adapté à une pose enterrée et comporte un séparateur à graisses ainsi qu'un module rehausse. Le poste en deux parties est fait de composite (PE) résistant dans le temps et est équipé d'un débourbeur intégré ainsi que d'un dispositif d'échantillonnage intégré. L'accès pour les travaux de nettoyage et de maintenance s'effectue via les ouvertures de maintenance avec les rehausses en composite pour une adaptation de la hauteur et du niveau. Le système Schredder-Mix innovant à broyage intégré se charge de l'homogénéisation et du brassage du contenu de la cuve. Le nettoyage se fait via une pompe submersible externe, logée dans un module rehausse séparé et isolable de la cuve via un dispositif d'arrêt. Pour limiter les odeurs lors de la vidange manuelle, une canne d'aspiration directe montée d'usine est disponible. Le déroulement entièrement automatique du programme est commandé par un gestionnaire convivial équipé d'un écran à plusieurs lignes et intégrable dans les équipements de gestion du bâtiment via un contact sec. Avec une longueur de câble de 10 m, le gestionnaire est intégré en usine dans le module rehausse. Une télécommande permet de démarrer le nettoyage et la vidange à distance. Grâce au programme de vidange personnalisable avec fonction de sélection rapide, le processus de vidange peut être adapté aux conditions locales en fonction des besoins. Un rinçage entièrement automatisé des conduites d'eau potable assure le respect des règles d'hygiène liées à l'eau potable. Le dispositif de remplissage et les électrovannes doivent être installés sur site dans un local sec. Les jonctions entre le séparateur à graisses et le module rehausse ainsi que les fourreaux et les raccordements sont à réaliser sur site. (voir le kit de raccordement et de jonction 917421). Prévoir sur site une dalle de répartition de la charge pour la classe de charge D. Les plans d'armature sont disponibles auprès de KESSEL. Matériau PE garantit 20 ans.

Modèle	
Remarque concernant la profondeur de pose:	Pose enterrée à une profondeur hors gel de 1200 mm
Dispositif d'arrêt:	oui
Variante d'évacuation:	Mix
Système Schredder-Mix:	oui
Fenêtre d'inspection:	non
Taille nominale (NS):	10
SonicControl:	non
Dispositif d'évacuation:	Raccord d'évacuation
Dispositif de remplissage selon DIN 1988:	non
Débourbage:	Système de nettoyage manuel
Alimentation en eau:	1 vanne à visse d'1"
Dispositif d'échantillonnage:	Type NBG
Capacité de charge (DIN 19901):	E4

Caractéristiques générales	
Matériau:	PE
Norme:	EN 1825
Type d'installation:	pose enterrée
État à la livraison:	Prêt au raccordement (raccordement des composants électriques et pièces de jonction à prévoir sur site

Détail de livraison:	Couplage Storz-B R 2-1/2" pour véhicule de pompage et de vidange
Dimensions	
Poids net:	800 kg
Poids brut:	820 kg
Étanchéité aux eaux souterraines à partir du point bas de la cuve:	1320 mm
Longueur maxi:	4490 mm
Profondeur de pose:	975 - 1165 mm
Type de réglage de la hauteur:	Rehausse télescopique, inclinable 5 degrés
Dimensions du conditionnement, longueur:	3065 mm
Dimensions du conditionnement, largeur:	1235 mm
Dimensions d'emballage, longueur:	5430 mm
Dimensions d'emballage, largeur:	1287 mm
Dimensions d'emballage, hauteur:	2280 mm
Cuve/corps de base	
Distance entre le tuyau de sortie et le fond de la cuve:	1030 mm
Distance entre le tuyau d'arrivée et le fond de la cuve:	1100 mm
Diamètre extérieur de la sortie (DA):	160 mm
Diamètre nominal de la sortie (DN):	150 mm
Diamètre nominal de l'arrivée (DA):	160 mm
Diamètre nominal de l'arrivée (DN):	150 mm
Raccordement tuyaux d'arrivée et de sortie:	Tuyaux en PE-HD selon DIN 19537, tuyaux en PVC et de moulage en fonte selon DIN 19534, PP ou AS
Largeur hors tout de l'accès (LW):	600 mm
Caractéristiques fonctionnelles	
Type de couvercle:	Couvercle
Matériau du couvercle de recouvrement:	Fonte grise
Couleur du couvercle:	noir
Largeur du couvercle:	659 mm
Hauteur du couvercle:	122 mm
Longueur du couvercle:	659 mm
Verrouillage:	verrouillé
Classe de charge:	D 400 (EN 124)
Étanchéité:	anti-odeur et étanche à l'eau
Contenance d'eaux usées	
Contenu du séparateur:	1600 l
Volume total:	2600 l
Contenance du débourbeur:	1000 l
Volume maxi de graisse:	400 l
Aide à l'installation	
Pompe:	SPF 300 IP68
Nombre de pompes:	1

Poids, pompe:	44 kg
Type de raccord:	Raccordement direct
Classe de protection:	I
Classe d'isolation:	F
Catégorie de protection de la pompe:	IP 68
Surveillance de la température:	intégré
Température maximale du fluide refoulé (refoulement ininterrompu):	40 °C
Capacité de refoulement maxi:	60 m³/h
Hauteur de relevage maxi:	17 m
Régime:	2850 U/min
Puissance P1:	3,6 kW
Puissance P2:	3 kW
Mode de fonctionnement:	S2 – 30 min
Type de câble d'alimentation de la pompe:	H07RN-F 7G, 1,5 mm²
Type de rotor:	Rotor radial avec hachoir
Longueur du câble d'alimentation de la pompe:	5 m
Courant nominal:	6,2 A

Commande	
Gestionnaire:	oui
Fusible requis (RCD):	30 mA
Fréquence du réseau:	50 Hz
Tension de service:	400 V
Type de raccord:	Raccordement direct
Fusible requis (gestionnaire):	Fusible via le gestionnaire 400 V