# Sépar. graisses EasyClean Modular NS 3, rond, Vidange directe

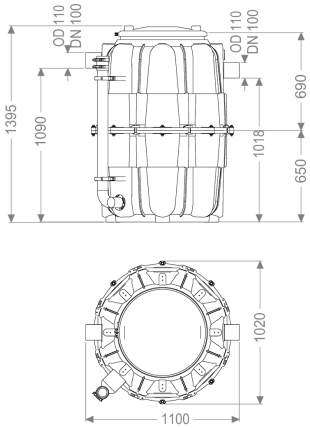


## Informations sur l'article

Numéro d'article: 93003.00/D1-R
GTIN: 4026092103654
Groupe de remise: 60

## Avantages

- Idéal pour les accès extrêmement restreint
- composé de trois pièces adaptés à des passages de max. 66 cm
- Vidange directe de la cuve fermée

## Description

Le séparateur pour eaux grasses est adapté à une pose libre à l'abri du gel et la cuve dépourvu de tout élément métallique. De part sa conception modulaire, le séparateur passe et peut être mise en place dans des accès extrêmement étroits. La cuve en composite (PE) résistante dans le temps est équipée d'un débourbeur intégré. Une ouverture de maintenance avec couvercle hermétique aux odeurs et une fermeture à clip rapide facilite l'accès pour les travaux de nettoyage et d'entretien. Pour limiter les odeurs lors de la vidange manuelle, une canne d'aspiration directe montée d'usine est disponible. Matériau PE garantit 20 ans.

| | |
|---|---|
| Modèle | |
| Système de regard: | Regard en deux parties |
| Variante d'évacuation: | Direct |
| Taille nominale (NS): | 3 |
| Dispositif d'évacuation: | Raccord d'évacuation |
| Débourbage: | manuel |
| | |
| Caractéristiques générales | |
| Matériau: | PE |
| Norme: | EN 1825 |
| Type d'installation: | pose hors sol à l'abri du gel |
| État à la livraison: | Prêt au raccordement (raccordement des pièces de jonction à prévoir sur site) |
| Détail de livraison: | Couplage Storz-B R 2-1/2" pour véhicule de pompage et de vidange |

| | |
|---|---|
| Dimensions | |
| Poids net: | 60 kg |
| Poids brut: | 60 kg |
| Hauteur de pose: | 1395 mm |
| Dimensions du conditionnement, longueur: | 1020 mm |
| Dimensions du conditionnement, largeur: | 1100 mm |
| Dimensions du conditionnement, hauteur: | 690 mm |
| Dimensions d'emballage, longueur: | 1020 mm |
| Dimensions d'emballage, largeur: | 1100 mm |
| Dimensions d'emballage, hauteur: | 1395 mm |
| | |
| Cuve/corps de base | |
| Diamètre nominal de la sortie (DN): | 100 mm |
| Diamètre nominal de l'arrivée (DN): | 100 mm |
| | |
| Caractéristiques fonctionnelles | |
| Type de couvercle: | Couvercle |
| Verrouillage: | Fermeture à clip rapide |
| Étanchéité: | anti-odeur |
| | |
| Contenance d'eaux usées | |
| Contenu du séparateur: | 300 l |
| Contenance du débourbeur: | 300 l |