Séparateur graisses EasyClean NS 3, Standard, 2 pièces

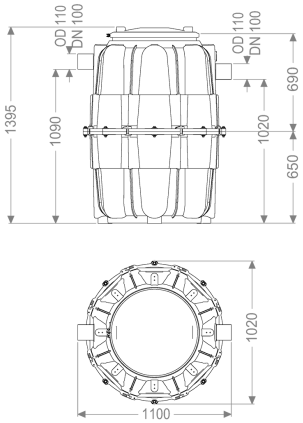

Informations sur l'article

Numéro d'article: 93003-R
GTIN: 4026092071243
Groupe de remise: 60

Avantages

- Idéal pour les accès extrêmement restreint
- composé de plusieurs pièces adaptés à des passages de max. 66 cm
- Fonctionnement ne nécessitant qu'un minimum d'entretien

Description

Le séparateur pour eaux grasses est adapté à une pose libre à l'abri du gel et la cuve est dépourvu de tout élément métallique. De part sa conception modulaire, le séparateur passe et peut être mise en place dans des accès extrêmement étroits. La cuve (NS 0,5 avec deux cuves) en composite (PE) résistante dans le temps est équipée d'un débourbeur intégré. Une ouverture de maintenance avec couvercle hermétique aux odeurs et une fermeture à clip rapide facilite l'accès pour les travaux de nettoyage et d'entretien. La vidange manuelle se fait avec le couvercle ouvert. Matériau PE garantit 20 ans.

Modèle	
Système de regard:	Regard en deux parties
Variante d'évacuation:	Standard
Système Schredder-Mix:	non
Fenêtre d'inspection:	non
Taille nominale (NS):	3
SonicControl:	non
Dispositif de remplissage selon DIN 1988:	non
Débourbage:	manuel avec tuyau d'aspiration
Caractéristiques générales	
Matériau:	PE
Type d'installation:	pose hors sol à l'abri du gel

État à la livraison:	Prêt au raccordement (raccordement des pièces de jonction à prévoir sur site)
Dimensions	
Poids net:	60 kg
Poids brut:	60 kg
Diamètre:	630 mm
Hauteur du fond de la cuve jusqu'à la pièce intermédiaire:	650 mm
Hauteur de la pièce intermédiaire jusqu'au bord supérieur de la cuve:	690 mm
Hauteur de pose:	1395 mm
Dimensions du conditionnement, longueur:	1100 mm
Dimensions du conditionnement, largeur:	1020 mm
Dimensions du conditionnement, hauteur:	690 mm
Dimensions d'emballage, longueur:	1200 mm
Dimensions d'emballage, largeur:	800 mm
Dimensions d'emballage, hauteur:	150 mm
Cuve/corps de base	
Distance entre le tuyau de sortie et le fond de la cuve:	1020 mm
Distance entre le tuyau d'arrivée et le fond de la cuve:	1090 mm
Diamètre extérieur de la sortie (DA):	110 mm
Diamètre nominal de la sortie (DN):	100 mm
Diamètre nominal de l'arrivée (DA):	110 mm
Diamètre nominal de l'arrivée (DN):	100 mm
Raccordement tuyaux d'arrivée et de sortie:	Tuyaux en PE-HD selon DIN 19537, tuyaux HT selon DIN 19560, PP ou AS
Caractéristiques fonctionnelles	
Type de couvercle:	Couvercle
Matériau du couvercle de recouvrement:	Composite
Couleur du couvercle:	noir
Verrouillage:	Fermeture à clip rapide
Étanchéité:	anti-odeur
Contenance d'eaux usées	
Contenu du séparateur:	300 l
Volume total:	600 l
Contenance du débourbeur:	300 l
Volume maxi de graisse:	120 l
Commande	
Gestionnaire:	non