Regard de dispositif d'échantill. LW 400, DN 100/150, classe D, ventilé

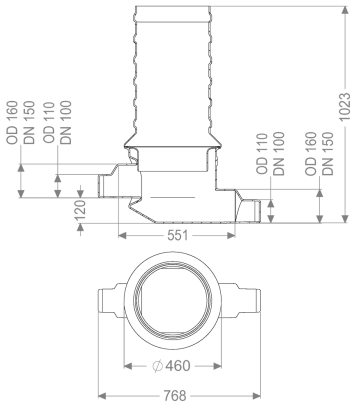

Informations sur l'article

Numéro d'article: 916880D
GTIN:
Groupe de remise: 60

Description

Regard de dispositif d'échantillonnage LW 400, DN 100/150, classe D, ventilé

pour séparateurs, à poser enterrés, en polyéthylène,
tournant à vide, étanche à l'eau, résistant aux eaux usées agressives.
Rehausse en composite pour une adaptation continue de la hauteur et du niveau.
Couvercle en fonte grise selon EN 124, ventilation incluse.

Diamètre nominal :	DN 100/150 (DA 110/160 mm)
profondeur de pose arrivée :	900 à 1300 mm (peut être raccourci à 400 mm en le sciant)

Modèle	
Sens de l'écoulement:	droit
Système de regard:	LW 400

Dimensions	
Poids net:	42 kg
Poids brut:	55 kg
Hauteur de chute:	120 mm
Profondeur de pose:	400 - 1300 mm
Dimensions d'emballage, longueur:	700 mm
Dimensions d'emballage, largeur:	800 mm
Dimensions d’emballage, hauteur:	1270 mm

Caractéristiques fonctionnelles

Type de couvercle:	étanche à l'eau
Classe de charge:	D 400 (EN 124)