Stat. de relev. Aquapump Retrofit Duo, GTK 3700, Sonde de niveau

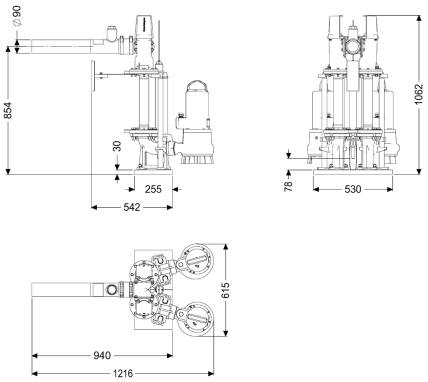

Informations sur l'article

Numéro d'article: 8744034
GTIN: 4026092103579
Groupe de remise: 60

Description

Double station de relevage destinée à une installation dans le module rehausse existant sur site. Diamètre minimal requis du regard existant sur site :	1000 mm
Modèle	
Nature du système:	Installation double
Dispositif d'arrêt:	oui
Pose:	Pose immergée
Type de commande:	Gestionnaire
Dispositif anti-retour:	intégré
Refoulement:	vertical(e) (variante spéciale, sur demande), horizontal(e) (variante spéciale)
Caractéristiques générales	
Norme:	EN 12050-2 et EN 12050-1 (sans exigences ATEX)
Nature des eaux usées:	Eaux grises our eaux vannes (en situations de montage sans exigences ATEX)
Type d'installation:	pose dans une cuve à prévoir sur site
Modèle de poste:	Duo
Dimensions	
Poids net:	155,6 kg
Poids brut:	155,6 kg
Dimensions d'emballage, longueur:	1090 mm

Dimensions d'emballage, largeur:	615 mm
Dimensions d'emballage, hauteur:	1062 mm

Cuve/corps de base	
Diamètre nominal de refoulement (DN):	80
Diamètre extérieur (DA) de refoulement:	90 mm

Aide à l'installation	
Pompe:	GTK 3700
Nombre de pompes:	2
Type de raccord:	Raccordement direct
Tension de service:	400 V
Fréquence du réseau:	50 Hz
Classe de protection:	I
Catégorie de protection de la pompe:	IP 68 (3m)
Surveillance de la température:	intégré
Température maximale du fluide refoulé (refoulement ininterrompu):	40 °C
Capacité de refoulement maxi:	82 m³/h
Hauteur de relevage maxi:	23,5 m
Régime:	2900 U/min
Puissance P1:	3,7 kW
Puissance P2:	3,1 kW
Mode de fonctionnement:	S1
Type de câble d'alimentation de la pompe:	H07RN-F 7G, 1,5 mm²
Type de rotor:	Roue monocanal
Fusible requis (pompe):	3 x C 32 A
Longueur du câble d'alimentation de la pompe:	10 m
Courant nominal:	6,5 A

Commande	
Gestionnaire:	Comfort
Dispositif d'alarme:	Sonde de niveau
Nature de détection du niveau:	Sonde de niveau
Type de détection du niveau:	hydrostatique
Type de protection du gestionnaire:	IP 54
Fréquence du réseau:	50 Hz
Tension de service:	400 V
Type de raccord:	Raccordement direct
Contact sec:	en option
Interface GSM:	oui
Port USB:	oui
Fonction journal:	oui
Écran d'affichage à plusieurs lignes:	oui
Pile de sauvegarde:	oui
Système d'autodiagnostic (SDS):	oui