Stat. de relev. Aquapump Retrofit Duo, STZ 1300, Sonde de niveau

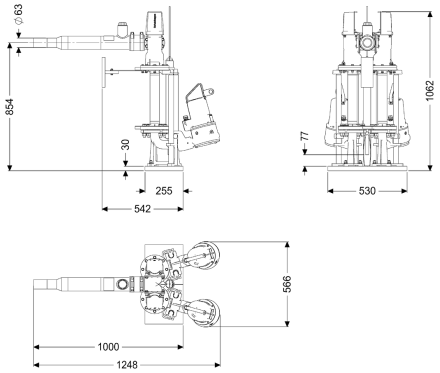

Informations sur l'article

Numéro d'article: 8744010
GTIN: 4026092103487
Groupe de remise: 60

Description

Double station de relevage destinée à une installation dans le module rehausse existant sur site. Diamètre minimal requis du regard existant sur site :	1000 mm
Modèle	
Nature du système:	Installation double
Dispositif d'arrêt:	oui
Pose:	Pose immergée
Type de commande:	Gestionnaire
Dispositif anti-retour:	intégré
Refoulement:	vertical(e) (variante spéciale, sur demande), horizontal(e) (variante spéciale)
Caractéristiques générales	
Norme:	EN 12050-1
Nature des eaux usées:	Eaux grises et eaux vannes
Type d'installation:	pose dans une cuve à prévoir sur site
État à la livraison:	Construction modulaire pour le montage à prévoir sur site
Modèle de poste:	Duo
Dimensions	
Poids net:	119,7 kg
Poids brut:	119,7 kg

Dimensions d'emballage, longueur:	1180 mm
Dimensions d'emballage, largeur:	571 mm
Dimensions d'emballage, hauteur:	1062 mm

Cuve/corps de base	
Diamètre nominal de refoulement (DN):	50
Diamètre extérieur (DA) de refoulement:	63 mm

Aide à l'installation	
Pompe:	STZ 1300
Nombre de pompes:	2
Type de raccord:	Fiche avec détrompeur
Tension de service:	400 V
Fréquence du réseau:	50 Hz
Classe de protection:	I
Catégorie de protection de la pompe:	IP 68 (3m)
Surveillance de la température:	intégré
Température maximale du fluide refoulé (refoulement ininterrompu):	40 °C
Capacité de refoulement maxi:	20 m^3/h
Hauteur de relevage maxi:	21 m
Régime:	2900 U/min
Puissance P1:	1,3 kW
Puissance P2:	0,9 kW
Mode de fonctionnement:	S1
Type de câble d'alimentation de la pompe:	H07RN8-F 6G, 1,5 mm^2
Type de rotor:	Outil tranchant
Fusible requis (pompe):	3 x C 16 A
Longueur du câble d'alimentation de la pompe:	10 m
Courant nominal:	2,5 A

Commande	
Gestionnaire:	Comfort
Dispositif d'alarme:	Sonde de niveau
Nature de détection du niveau:	Sonde de niveau
Type de détection du niveau:	pneumatique
Type de protection du gestionnaire:	IP 54
Fréquence du réseau:	50 Hz
Tension de service:	400 V
Type de raccord:	Fiche avec détrompeur
Longueur du câble d'alimentation du gestionnaire:	1,4 m
Contact sec:	en option
Interface GSM:	oui
Port USB:	oui
Fonction journal:	oui
Écran d'affichage à plusieurs lignes:	oui
Pile de sauvegarde:	oui
Système d'autodiagnostic (SDS):	oui