# Stat. de relev. Aquapump Retrofit Duo, GTF 600, flotteur

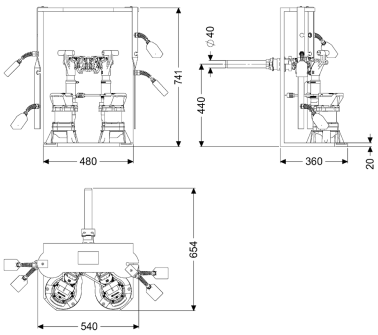


## Informations sur l'article

Numéro d'article: 8744001
GTIN: 4026092103319
Groupe de remise: 60

## Description

La station de relevage destinée à être installée dans les cuves existantes pour eaux grises est équipée de deux pompes submersibles, d'un dispositif anti-retour ainsi que d'un verrouillage manuel. La structure en composite (PE) sert au montage et à la fixation de la station de relevage. Les fermetures rapides permettent un démontage des pompes en toute facilité. La commande est effectuée, au moyen d'un interrupteur à flotteur, par un gestionnaire convivial, qui peut être connecté en option à la gestion du bâtiment via un contact sec ou qui peut émettre des messages d'alarme et de défauts via une interface GSM.

| | |
|---|---|
| Modèle | |
| Nature du système: | Installation double |
| Type de commande: | Gestionnaire |
| Dispositif anti-retour: | intégré |
| Refoulement: | horizontal |
| | |
| Caractéristiques générales | |
| Norme: | EN 12050-2 |
| Nature des eaux usées: | Eaux grises |
| Type d'installation: | pose dans une cuve à prévoir sur site |
| État à la livraison: | Construction modulaire pour le montage à prévoir sur site |
| Modèle de poste: | Duo |
| | |
| Dimensions | |
| Poids net: | 26 kg |

| | |
|---|---|
| Poids brut: | 26 kg |
| Dimensions d'emballage, longueur: | 654 mm |
| Dimensions d'emballage, largeur: | 900 mm |
| Dimensions d'emballage, hauteur: | 745 mm |

| | |
|---|---|
| Cuve/corps de base | |
| Diamètre nominal de refoulement (DN): | 32 |
| Diamètre extérieur (DA) de refoulement: | 40 mm |

| | |
|---|---|
| Aide à l'installation | |
| Pompe: | GTF 600 |
| Nombre de pompes: | 2 |
| Poids, pompe: | 6 kg |
| Type de raccord: | Fiche d'alimentation 2 pôles |
| Tension de service: | 230 V |
| Fréquence du réseau: | 50 Hz |
| Classe de protection: | I |
| Classe d'isolation: | F |
| Facteur de puissance Cos phi: | 0,92 |
| Catégorie de protection de la pompe: | IP 68 (3m) |
| Surveillance de la température: | intégré |
| Température maximale du fluide refoulé (refoulement ininterrompu): | 40 °C |
| Capacité de refoulement maxi: | 12 $m^3/h$ |
| Hauteur de relevage maxi: | 8 m |
| Régime: | 2750 U/min |
| Puissance P1: | 0,65 kW |
| Puissance P2: | 0,4 kW |
| Mode de fonctionnement: | S1 |
| Type de câble d'alimentation de la pompe: | H07RN-F 3G, 1,5 $mm^2$ |
| Type de rotor: | Roue vortex |
| Fusible requis (pompe): | C 16 A |
| Longueur du câble d'alimentation de la pompe: | 10 m |
| Courant nominal: | 2,9 A |

| | |
|---|---|
| Commande | |
| Gestionnaire: | Comfort |
| Disjoncteur du moteur: | oui |
| Dispositif d'alarme: | Interrupteur à flotteur |
| Nature de détection du niveau: | Flotteur |
| Type de détection du niveau: | mécanique |
| Type de protection du gestionnaire: | IP 54 |
| Fréquence du réseau: | 50 Hz |
| Tension de service: | 230 V |
| Type de raccord: | Fiche d'alimentation 2 pôles |
| Longueur du câble d'alimentation du gestionnaire: | 1,4 m |
| Contact sec: | en option |
| Interface GSM: | oui |
| Port USB: | oui |

| | |
|---|---|
| Fonction journal: | oui |
| Écran d'affichage à plusieurs lignes: | oui |
| Pile de sauvegarde: | oui |
| Système d'autodiagnostic (SDS): | oui |