# Poste de rel. a.-r. Ecolift XL Mono, 1 clapet mot., SPF 1400-S3, Cône

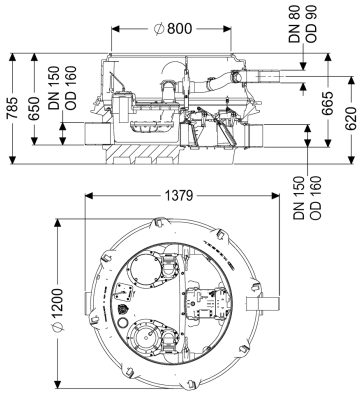


## Informations sur l'article

Numéro d'article: 8741044
GTIN: 4026092070536
Groupe de remise: 60

## Avantages

- Vidange des eaux usées sans interruption du service même en cas de panne de courant, tant qu'il n'y a pas de refoulement
- faible insert de pompe
- réduction des émissions de bruits

## Description

Le poste de relevage antiretour pour eaux usées avec et sans matières fécales est équipé d'une pompe submersible ainsi que d'un système de fermeture motorisé et d'un système de fermeture mécanique, ainsi que d'un clapet antiretour. La cuve en composite (PE) résistant durablement comprend un compartiment de pompe raccordé. Les fermetures rapides permettent le retrait facile des composants intégrés. En l'état normal, l'écoulement se fait gravitairement jusqu'au canal. Le refoulement est détecté par une sonde optique, ce qui entraîne la fermeture automatique du système de fermeture motorisé et le passage du canal n'est donc plus libre. L'écoulement pendant la phase de montée en charge se produit via une conduite de refoulement, qui entraîne les eaux usées dans le canal. La conduite de refoulement doit être passée dans un tuyau en polyéthylène soudé, et en plus dans un puits de décharge de pression pour la pome SPF 4500. La commande est effectuée par un gestionnaire convivial, qui peut être connecté en option à la technique pilote de bâtiment via un contact sans potentiel ou qui peut émettre des messages d'alarme et de défauts via une interface GSM. Grâce au système modulaire KESSEL, différentes pièces de rehausse ou variantes de module rehausse sont disponibles comme accessoires.

| | |
|---|---|
| Modèle | |
| Remarque concernant la profondeur de pose: | Variante pose au plus bas |
| Nature du système: | Installation individuelle |
| Dispositif d'arrêt: | Dispositif d'arrêt en composite |
| Joint traversant du conduit pour câbles (DN): | 100 |

| | |
|---|---|
| Joint d'étanchéité pour la conduite d'aération et de ventilation (DN): | 70 |
| Type de commande: | Gestionnaire |
| Dispositif anti-retour: | intégré |
| Refoulement: | horizontal |
| Clapets anti-retour motorisés: | 1 |
| Clapets anti-retour mécaniques: | 1 |

Caractéristiques générales

| | |
|---|---|
| Couleur: | noir |
| Norme: | ÖNORM B 2501 |
| Nature des eaux usées: | Eaux grises et eaux vannes |
| Type d'installation: | pose enterrée |
| État à la livraison: | Prémonté pour le montage final à prévoir sur site (montage des pompes et capteurs ainsi que le raccordement du gestionnaire à prévoir sur site) |
| Protection anti-retour: | Type 3 |
| Homologation: | Z-53.2-493 |

Dimensions

| | |
|---|---|
| Poids net: | 113,3 kg |
| Poids brut: | 133,7 kg |
| Étanchéité aux eaux souterraines à partir du point bas de la cuve: | 3000 mm |
| Hauteur de chute: | 15 mm |
| Longueur: | 1379 mm |
| Largeur: | 1200 mm |
| Hauteur: | 785 mm |
| Dimensions d'emballage, longueur: | 2000 mm |
| Dimensions d'emballage, largeur: | 1300 mm |
| Dimensions d'emballage, hauteur: | 950 mm |

Cuve/corps de base

| | |
|---|---|
| Diamètre nominal de refoulement (DN): | 80 |
| Diamètre extérieur (DA) de refoulement: | 90 mm |
| Écoulement: | écoulement linéaire |
| Raccord de purge d'air (DN): | 70 |
| Distance entre le tuyau de sortie et le fond de la cuve: | 120 mm |
| Distance entre le tuyau d'arrivée et le fond de la cuve: | 135 mm |
| Distance entre le radier de l'arrivée et le bord supérieur de la cuve: | 645 mm |
| Nombre de sortie: | 1 |
| Diamètre nominal de la sortie (DN): | 150 mm |
| Diamètre nominal de l'arrivée (DN): | 150 mm |
| Nombre d'arrivée: | 1 |
| Largeur hors tout de la cuve (LW): | 1000 mm |
| Largeur hors tout de l'accès (LW): | 800 mm |
| Volume utile: | 20 l |

| | |
|---|---|
| Volume de la cuve: | 65 l |
| | |
| Aide à l'installation | |
| Pompe: | SPF 1400-S3 EcoXL |
| Nombre de pompes: | 1 |
| Poids, pompe: | 25 kg |
| Type de raccord: | Fiche avec détrompeur |
| Courant nominal: | 7,3 A |
| Classe de protection: | I |
| Classe d'isolation: | F |
| Facteur de puissance Cos phi: | 0,98 |
| Catégorie de protection de la pompe: | IP 68 (3m/48h) |
| Surveillance de la température: | intégré |
| Température maximale du fluide refoulé (refoulement ininterrompu): | 40 °C |
| Capacité de refoulement maxi: | 28 m³/h |
| Hauteur de relevage maxi: | 7,5 m |
| Régime: | 1370 U/min |
| Puissance P1: | 1,6 kW |
| Puissance P2: | 1,1 kW |
| Mode de fonctionnement: | S3 – 50 % |
| Fusible requis (protection de ligne): | C 16 A |
| Type de câble d'alimentation de la pompe: | H07RN-F 7G, 1,5 mm² |
| Type de rotor: | Roue vortex |
| Passage libre: | 40 mm |
| Longueur du câble d'alimentation de la pompe: | 10 m |
| | |
| Commande | |
| Gestionnaire: | Comfort Plus |
| Puissance en veille: | 5 W |
| Dispositif d'alarme: | Sonde optique |
| Nature de détection du niveau: | Tube plongeur |
| Type de détection du niveau: | pneumatique |
| Type de protection du gestionnaire: | IP 54 |
| Fréquence du réseau: | 50 Hz |
| Tension de service: | 230 V |
| Type de raccord: | Fiche avec détrompeur |
| Longueur du câble d'alimentation du gestionnaire: | 1,6 m |
| Contact sec: | oui |
| Interface GSM: | oui |
| Port USB: | oui |
| Fonction journal: | oui |
| Écran d'affichage à plusieurs lignes: | oui |
| Pile de sauvegarde: | oui |
| Système d'autodiagnostic (SDS): | oui |
| Fusible requis (protection de ligne): | C 16 A |