Regard à grille Ferrofix angle raccord carrelage, 500x1000mm

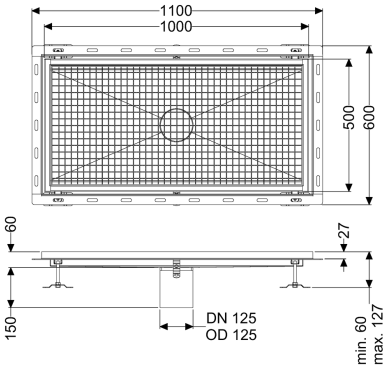

Informations sur l'article

Numéro d'article: 6350100
GTIN: 4026092099445
Groupe de remise: 80

Avantages

- Le profilé de caniveau convient aux situations de montage soumises à de fortes contraintes thermiques
- En acier inoxydable particulièrement hygiénique à haute résistance mécanique
- Combinaisons variables possibles avec corps de base appropriés

Description

Le regard à grille Ferrofix en acier inoxydable, d'une épaisseur de matériau de 2,0 mm (décapage par immersion) présente des bords visibles poncés, une pente longitudinale et transversale, des pieds réglables en hauteur, ainsi qu'un manchon d'écoulement en acier inoxydable. Le profilé de caniveau convient aux situations de montage soumises à de fortes contraintes thermiques. L'angle de raccord du carrelage sert de protection contre la rupture des carreaux au niveau du bord.

Modèle	
Étanchéité sur la rehausse:	Equerre de raccordement de carrelage
Caractéristiques générales	
Diamètre nominal (DN):	125
Diamètre extérieur (DA):	125 mm
Dimensions	
Longueur:	1000 mm
Largeur:	500 mm
Hauteur:	60 mm
Caractéristiques fonctionnelles	
Type de couvercle:	Grille caillebotis

Couleur du couvercle:	argenté
Verrouillage:	inséré
Classe de charge:	L 15 (EN 1253-1)
Classe anti-dérapante:	R12 selon DIN 51130 ; C selon DIN 51097
Matériau de la rehausse :	Acier inoxydable 14301