Set de construction pour Pumpfix F, sans manchon, couv. noir

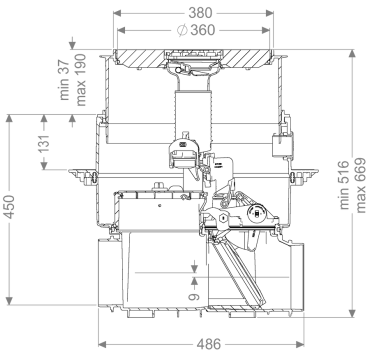

Informations sur l'article

Numéro d'article: 24000S-RBK
GTIN: 4026092097069
Groupe de remise: 30

Description

Set de construction KESSEL pour Pumpfix F, sans manchon, couv. noir

Set de construction comprenant un corps de base, une rehausse et une bride pour l'étanchéité de liaison. Les tubulures d'arrivée et de sortie ne sont pas comprises.

À combiner avec un kit technologique KESSEL afin de réaliser un clapet anti-retour avec pompe Pumpfix F.

Caractéristiques générales	
Couleur:	noir
Nature des eaux usées:	Eaux vannes
Type d'installation:	pose encastrée en dalle
État à la livraison:	Prémonté pour le montage final à prévoir sur site (montage des pompes et capteurs ainsi que le raccordement du gestionnaire à prévoir sur site)
Homologation:	Z-53.2-388
Type de moteur:	KSM 140
Type de protection moteur:	IP 68 (3m/48h)
Dimensions	
Poids net:	15,2 kg
Poids brut:	18 kg
Étanchéité aux eaux souterraines à partir du point bas de la cuve:	3000 mm
Dimensions d'encastrement, largeur:	750 mm

Dimensions d'encastrement, longueur:	750 mm
Hauteur de chute:	9 mm
Profondeur de pose:	516 - 669 mm
Type de réglage de la hauteur:	Rehausse télescopique
Dimensions d'emballage, longueur:	785 mm
Dimensions d'emballage, largeur:	615 mm
Dimensions d'emballage, hauteur:	550 mm

Cuve/corps de base

Type de raccordement:	en option

Caractéristiques fonctionnelles

Type de couvercle:	Couvercle avec grille
Matériau du couvercle de recouvrement:	Composite
Couleur du couvercle:	noir
Largeur du couvercle:	366 mm
Longueur du couvercle:	366 mm
Couvercle de protection avec siphon:	oui
Verrouillage:	Lock & Lift
Classe de charge:	L 15 (EN 1253-1)

: