Sépara. graisses EasyClean ground NS 4, Standard, 900-1190 mm, Classe D

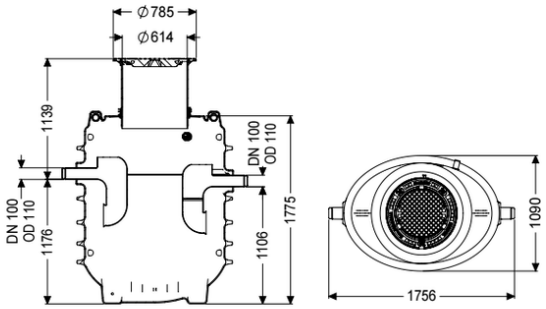

Informations sur l'article

Numéro d'article: 95040-120D
GTIN: 4026092100417
Groupe de remise: 60

Avantages

- Rehausse télescopique avec couvercles de protection étanches aux odeurs pour différentes classes de charge
- Résistants aux eaux souterraines
- Fonctionnement ne nécessitant qu'un minimum d'entretien

Description

Le séparateur pour eaux grasses est adapté à une pose enterrée et la cuve est dépourvue de tout élément métallique. La cuve en composite (PE) résistante dans le temps est équipée d'un débourbeur intégré et d'une zone inférieure concave assurant une évacuation rapide. L'accès pour les travaux de vidange et d'entretien s'effectue via une ouverture de maintenance. Une canne d'aspiration directe est disponible pour la vidange manuelle. Prévoir sur site une dalle de répartition de la charge pour la classe de charge D. Les plans d'armature font partie des manuels d'installation et sont disponibles auprès de KESSEL. La cuve dispose d'une étanchéité aux eaux souterraines jusqu'au bord supérieur du terrain. Matériau PE garanti 20 ans.

Modèle	
Remarque concernant la profondeur de pose:	Pose enterrée à une profondeur hors gel de 1200 mm
Variante d'évacuation:	Standard
Type de protection moteur:	non
Panier à boue:	non
Taille nominale (NS):	4
SonicControl:	non
Dispositif de remplissage selon DIN 1988:	non

Sous réserve de modifications techniques.

Débourbage:	manuel avec tuyau d'aspiration
Capacité de charge (DIN 19901):	E4

Caractéristiques générales

Matériau:	PE
Norme:	EN 1825DIN 4040-100
Type d'installation:	à l'extérieur des bâtiments – pose enterrée
État à la livraison:	Prêt au raccordement (raccordement des pièces de jonction à prévoir sur site)

Dimensions

Poids net:	230 kg
Poids brut:	230 kg
Profondeur de pose:	900 - 1190 mm
Type de réglage de la hauteur:	Rehausse télescopique, inclinable 5 degrés
Longueur:	1700 mm
Largeur:	1090 mm
Hauteur:	1820 mm
Dimensions d'emballage, longueur:	1300 mm
Dimensions d'emballage, largeur:	2200 mm
Dimensions d'emballage, hauteur:	1970 mm

Cuve/corps de base

Distance entre le tuyau de sortie et le fond de la cuve:	1105 mm
Distance entre le tuyau d'arrivée et le fond de la cuve:	1175 mm
Diamètre extérieur de la sortie (DA):	110 mm
Diamètre nominal de la sortie (DN):	100 mm
Diamètre nominal de l'arrivée (DN):	110 mm
Diamètre nominal de l'arrivée (DN):	100 mm
Raccordement tuyaux d'arrivée et de sortie:	Tuyaux en PE-HD selon DIN 19537, tuyaux en PVC et de moulage en fonte selon DIN 19534, PP ou AS
Largeur hors tout de l'accès (LW):	600 mm

Caractéristiques fonctionnelles

Type de couvercle:	Couvercle
Matériau du couvercle de recouvrement:	Fonte grise
Couleur du couvercle:	noir
Verrouillage du couvercle:	Lock & Lift
Classe de charge:	D 400 (EN 124)
Étanchéité:	anti-odeur et étanche à l'eau

Contenance d'eaux usées

Contenu du séparateur:	515 l
Épaisseur de la couche de graisse maximale:	165 mm
Volume total:	915 l
Tuyau:	400 l
Volume maxi d'effluents légers:	160 l

Commande
Gestionnaire: non