# Siphon de sol/plancher Practicus DN70, vert., étanch. à end. liq., grille

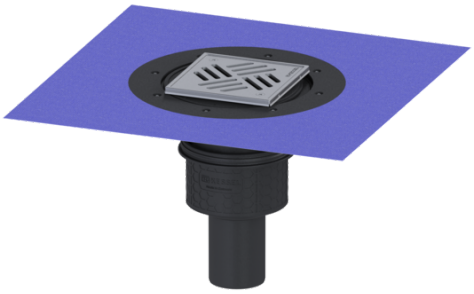

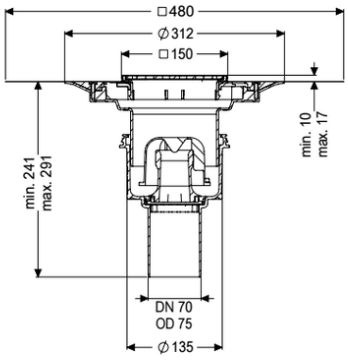


## Informations sur l'article

Numéro d'article: 45270.51
GTIN: 4026092033203
Groupe de remise: 10

## Avantages

- Hygiène : matériau hygiénique, sans corrosion et durable
- Isolation phonique : excellente isolation phonique confirmée par l'institut Fraunhofer de Stuttgart
- Protection contre les incendies : peut se combiner au dispositif de protection contre les incendies et les fumées Fire-Kit

## Description

Le siphon de sol / siphon de plancher Practicus en composite est un dispositif d'écoulement ponctuel équipé d'un embout de raccordement ainsi que d'un dispositif anti-odeur amovible, d'un joint à lèvre et d'un cache de chantier. Avec rehausse télescopique réglable en hauteur en ABS. L'écoulement répond aux exigences spécifiques en matière d'isolation phonique conformément aux mesures de l'institut Fraunhofer de Stuttgart. Le raccord d'écoulement est adapté au raccordement sur des tuyaux en fonte. Avec possibilité de raccord pour la liaison équipotentielle.

| | |
|---|---|
| Modèle | |
| Système: | 125 |
| Étanchéité sur la rehausse: | Membrane d'étanchéité jointe (MEj) |
| Étanchéité sur le corps de base: | Embout de raccordement |
| Garde d'eau: | 50 mm |
| Débit (l/s) avec débordement de 20 mm: | 2,1 |
| | |
| Caractéristiques générales | |
| Norme: | EN 1253-1 |

| | |
|---|---|
| Diamètre nominal (DN): | 70 |
| Diamètre extérieur (DA): | 75 mm |
| Perçage maximal de l'arrivée (DN): | Z-19.53-2414,Z-19.17-1719 |

| | |
|---|---|
| Dimensions | |
| Réglage en hauteur : | 10 - 18 mm |
| Poids net: | 2,72 kg |
| Poids brut: | 3,48 kg |
| Type de réglage de la hauteur: | Rehausse télescopique |
| Longueur: | 135 mm |
| Largeur: | 135 mm |
| Dimensions d'emballage, longueur: | 490 mm |
| Dimensions d'emballage, largeur: | 275 mm |
| Dimensions d'emballage, hauteur: | 495 mm |

| | |
|---|---|
| Cuve/corps de base | |
| Nombre de sortie: | 1 |
| Matériau corps de base: | PP |
| Système: | vertical |

| | |
|---|---|
| Caractéristiques fonctionnelles | |
| Type de couvercle: | Grille |
| Matériau du couvercle de recouvrement: | Acier inoxydable 14301 |
| Couleur du couvercle: | argenté |
| Largeur du couvercle: | 138 mm |
| Longueur du couvercle: | 138 mm |
| Matériau du cadre: | Acier inoxydable 14301 |
| Verrouillage du couvercle: | vissé |
| Classe de charge: | K 3 (EN 1253-1) |
| Couleur de la grille: | Kessel |
| Cadre, longueur: | 150 mm |
| Matériau du cadre: | 150 mm |
| Rehausse: | réglable en trois dimensions |
| Matériau de la rehausse : | ABS |
| Dispositif anti-odeur: | compris |