Poste de relevage Minilift S GTF 500, pose hors-sol

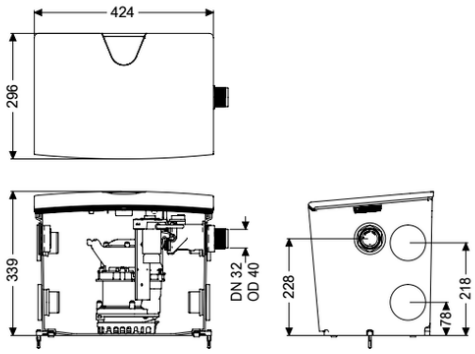

Informations sur l'article

Numéro d'article: 28562
GTIN: 4026092096994
Groupe de remise: 20

Avantages

- Résistance à l'eau chaude
- Arrivées variables sur le dessus et le côté
- Maintenance en toute facilité, sans outils

Description

Le petit poste de relevage à usage limité Minilift S prêt au raccordement convient à la vidange des eaux usées domestiques, idéalement pour le raccordement de la douche, de la baignoire, du lavabo, de l'évier, du lave-vaisselle ou de la machine à laver. La pompe submersible avec interrupteur à flotteur peut être retirée facilement à l'aide des fermetures manuelles. La cuve en composite comprend un compartiment de pompe ouvert et est résistante aux eaux usées agressives. Grâce à ses nombreuses arrivées (4x DN 50 à l'horizontale, 1x DN 40 à la verticale) et ses sorties adaptables, le poste offre des possibilités flexibles et simples pour un montage sur site. - Résistance à l'eau chaude et à l'eau saline - Dispositif anti-retour côté pression intégré en usine - Pompe performante avec roue vortex assurant une sécurité de fonctionnement maximale - Maintenance sans outils

Modèle	
Nature du système:	Installation individuelle
Cadre, largeur:	Flotteur
Protection antiretour:	intégré
Refoulement:	horizontal
Caractéristiques générales	
Couleur:	blanc
Norme:	EN 12050-2
Nature des eaux usées:	Eaux grises
Type d'installation:	à l'intérieur du bâtiment – pose hors sol à l'abri du gel
État à la livraison:	prêt au raccordement

Dimensions	
Poids net:	12,1 kg
Poids brut:	12,1 kg
Longueur:	425 mm
Largeur:	300 mm
Hauteur:	340 mm
Dimensions d'emballage, longueur:	455 mm
Dimensions d'emballage, largeur:	380 mm
Dimensions d'emballage, hauteur:	350 mm
Cuve/corps de base	
Diamètre nominal de refoulement (DN):	32
Diamètre extérieur (DA) de refoulement:	40 mm
Type d'arrivée:	5
Volume de la cuve:	30 l
:	40
:	50
Aide à l'installation	
Type de commande:	GTF 500
Nombre de pompes:	1
Poids:	6 kg
Type de raccord:	Fiche d'alimentation 2 pôles
Courant nominal:	2,7 A
Longueur du câble d'alimentation de la pompe:	5 m
Système d'autodiagnostic (SDS):	I
Type de protection du gestionnaire:	IP 68 (3 m)
PST:	intégré
Température maximale du fluide refoulé (refoulement ininterrompu):	40 °C
Resistance à l'eau chaude pendant une courte durée (2 min):	80 °C
Capacité de refoulement maxi:	10 m^3/h
Hauteur de relevage maxi:	8 m
Régime:	2800 U/min
Puissance P1:	0,6 kW
Puissance P2:	0,36 kW
Mode de fonctionnement:	S1
Fusible requis (protection de ligne):	C 16 A
Type de câble d'alimentation de la pompe:	H07RN-F 3G, 1,5 mm^2
Type de rotor:	Roue vortex
Passage libre:	10 mm
Commande	
Nature de détection du niveau:	Flotteur
Type de détection du niveau:	mécanique
Fréquence du réseau:	50 Hz
Tension de service:	230 V
Type de raccord:	Fiche d'alimentation 2 pôles

Courant nominal:	2,7 A